Список необходимых инструментов для монтажа теплицы Сота

Шуруповерт 1шт.

Электродрель 1шт. –
для просверливания отверстий под сотовый поликарбонат

Биты 13, 10, 8, 7мм по 1шт. – для более быстрой сборки

Бита PZ3 1шт. – для шурупов (сборка бруса)

Бита Ph2 1ш. – для крепления поликарбоната

Сверло диаметр 5 мм ***1шт.*** –
для сверления дуг под систему подвеса

Сверло диаметр 3,5 мм 2 шт. –
для сверления отверстий под сотовый поликарбонат

Стремянка 1метр 1шт. –
для прикручивания саморезов в верхние дуги

Уровень строительный 1шт. –
для выставления фундамента

Топор 1шт. – для выравнивания бруса

Ножовка или пила по дереву 1шт. –
для пиления бруса

Рулетка 10м и 3м по 1шт. – для разметки

Маркер перманентный 1шт. – для разметки

Удлинитель большой около 20 м 1 шт.

Ключ накидной рожковый 10 мм 1 шт. – для стоек

Ключ накидной/рожковый 13 мм 2 шт.– для хомутов

Ключ накидной/рожковый 7 и 8 мм по 1шт. –
для зажимов на трос (для системы подвесов)

Головки 13, 10, 8, 7мм по 1шт. – для удобства сборки

Трещетка 1шт. – для удобства сборки

Пассатижи 1шт.

Отвертка крестовая 1 шт.

Нож строительный (канцелярский, с широким лезвием) 1шт. –
для раскроя сотового поликарбоната

Теплица «Сота» из металлического каркаса с сотовым поликарбонатом

Садовая теплица «Сота» предназначена для выращивания овощных культур на дачных и приусадебных участках. Конструкция теплицы обеспечивает простоту сборки, а современный укрывной материал – сотовый поликарбонат, обеспечивает замечательные показатели по теплосбережению. Теплица состоит из металлического каркаса, изготовленного из профильной трубы 20х20 мм, скрепленной хомутами, что обеспечивает более надежное и долговечное соединение, чем сварка.

Общая комплектация теплицы «Сота»

Габаритные размеры базового комплекта теплицы 3000 х 2000 х 2100 мм. Для увеличения длины теплицы существуют удлинения, кратные двум метрам. По желанию теплица может быть любой длины, кратной двум метрам.

- базовый комплект (3х2 м с двумя торцами);
- удлинение для теплицы (3х2 м средняя часть теплицы).

Комплектация теплицы «Сота» по размерам

размеры теплицы	базовый комплект	удлинение для теплицы
3х4 м	1 шт.	1 шт.
3х6 м	1 шт.	2 шт.
3х8 м	1 шт.	3 шт.
3х10 м	1 шт.	4 шт.
3х12 м	1 шт.	5 шт.

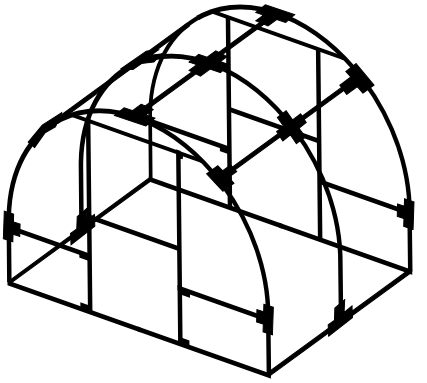

базовый комплект

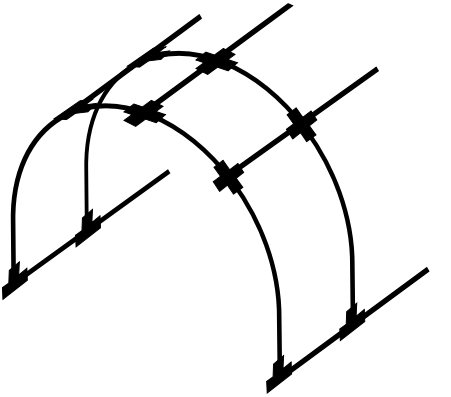

удлинение для теплицы

Комплектация базового комплекта (каркас)

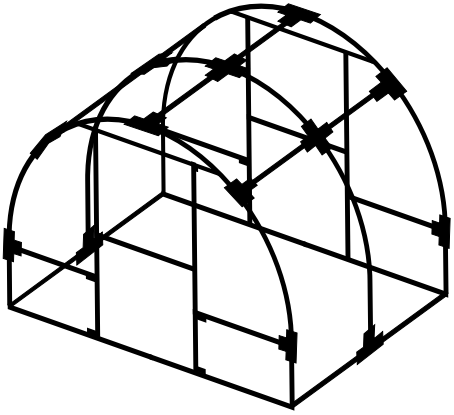

название	количество	рисунок
Нижняя дуга	3 с засечкой 3 без засечки	
Верхняя дуга	3	
Средняя перемычка (950 мм)	4	
Верхняя перемычка (975 мм)	2	
Верхняя балка (1985 мм)	2	
Нижняя балка с отверстиями (1985 мм)	2	
Нижняя перемычка (1480 мм)	4	
Верхняя торцевая поперечина	2	
Стойка дверного проема 1860 мм	4	
Дверь разборная	8 шт (20x20x910) 8 шт (30x20x940)	

***производитель оставляет за собой право без предварительного уведомления вносить в конструкцию теплицы изменения, не влияющие на ее функциональные свойства.**

Детали крепления базового комплекта

Наименование	Кол-во вариант 11 / вариант 12	Рисунок
Угловой крепеж для дверей	16 / 16	
Т-образный крепеж	16 / 24	
Угловой крепеж для торцевой поперечины	4 / 4	
Х-образный крепеж	6 / 6	
Трёхсторонний закладной кронштейн	4 / 4	или
Закладной штырь	2 / 2	
Уголок 80 х 80 для усиления	8 / 8	
Болт М6х30 / Гайка М6 / Шайба	4 / 8	
Болт М6х40 / Гайка М6 / Шайба	12 / 4	
Болт М8х20 Гайка М8 и Шайба	по 28 / по 36	
Саморез со сверлом 4,2х13 мм (для сборки каркаса)	300 / 300	
Саморез острый 4,2х25 мм (для крепления поликарбоната)	230 / 230	
Шайба кровельная 16 мм-6,0 мм	230 / 230	
Шпингалет	2 / 4	
Дверная ручка	2 / 2	
Крючок	2 / 2	
Петля оцинкованная	8 / 8	
Уплотнитель 9 х 8 мм	4 п.м. / 4 п. м.	
Задвижка большая	2 / 0	
Уголок 46 х 46 х 2 мм	16 /12	
Заглушка 20 х 20 мм	16 / 0	

***производитель оставляет за собой право без предварительного уведомления вносить в конструкцию теплицы изменения, не влияющие на ее функциональные свойства.**

Комплектация удлинения (каркас)

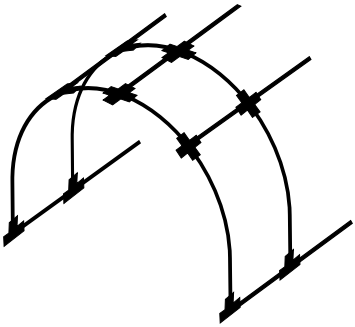

Наименование	Кол-во	Рисунок
Нижняя дуга	2 с засечкой 2 без засечки	
Верхняя дуга	2	
Верхняя балка	2	
Верхняя перемычка (975 мм)	2	
Нижняя балка (с отверстиями)	2	

Детали крепления удлинения

Наименование	Кол-во вариант 11 / вариант 12	Рисунок
Крепеж Т-образный	8 / 8	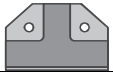
Крепеж Х-образный	12 / 12	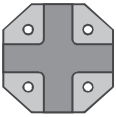
Болт М8х20 / Гайка М8 / Шайба	по 32 / по 32	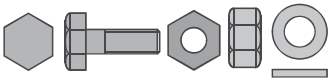
Саморез острый 4,2х25 мм	50 / 50	
Шайба кровельная 16 мм-6,0 мм	50 / 50	

***производитель оставляет за собой право без предварительного уведомления вносить в конструкцию теплицы изменения, не влияющие на ее функциональные свойства.**

ШАГ 1

Подготовка фундамента

Для установки теплицы на Вашем садовом участке необходимо подготовить фундамент внешним размером, соответствующим внешним размерам теплицы, в нашем случае 3 на 6 метра. Он может быть деревянным, бетонным или кирпичным, по Вашему усмотрению. В нашей теплице предусмотрены специальные отверстия в нижних балках для крепления ее к фундаменту.

Не рекомендуется устанавливать теплицу на голый грунт, так как без фундамента не удастся обеспечить жесткость конструкции и предотвратить деформацию, что может привести к порче покрытия теплицы. Также металлический каркас в земле может сгнить. В случае установки теплицы на голый грунт без надлежащего фундамента (деревянного, бетонного или другого) ***гарантии на указанный товар не распространяются.***

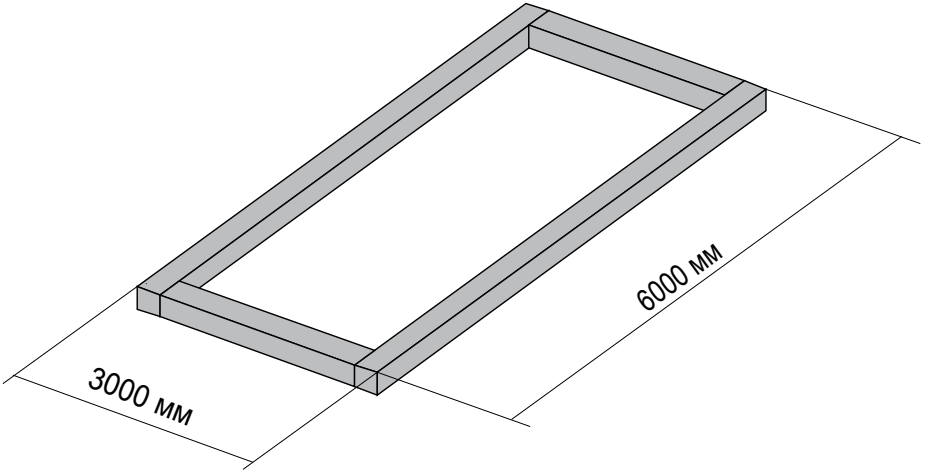

Фундамент обязательно должен быть выровнен по уровню. Перед окончательным скреплением фундамента из бруса, нужно замерить диагонали, они должны быть равны между собой. После этого можно окончательно скрепить брус саморезами.

ШАГ 2

Монтаж основания

Для удобства нужно предварительно разложить нижние балки по периметру фундамента.

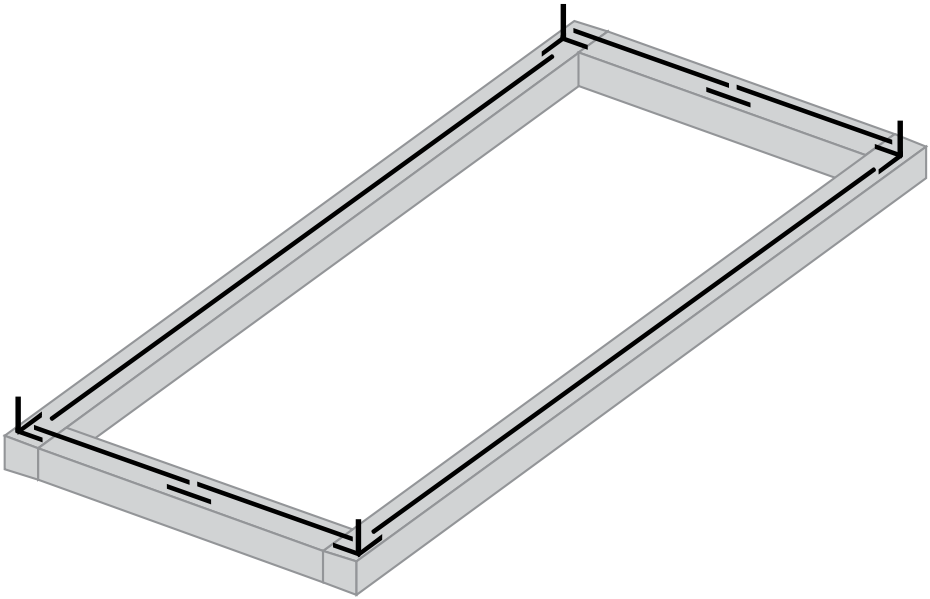

Далее, с помощью саморезов, закладного штыря и трехсторонних закладных кронштейнов скрепить нижние балки (1985 мм с отверстиями) и перемычки (1480 мм). Предварительно продеваем болты М6х30 в отверстия, которые будут служить для крепления дверного проема будущей теплицы. В нижних балках уже имеются отверстия для последующего крепления их к фундаменту. Затем прикручиваем основание торцов теплицы к фундаменту.

перед скреплением
вставить болты М6х30
для крепления стоек

крепить на
саморезы 4,2х13

балка
с отверстиями
для крепления
к фундаменту

балка
с отверстиями
для крепления
к фундаменту

крепить
на саморезы
4,2х13

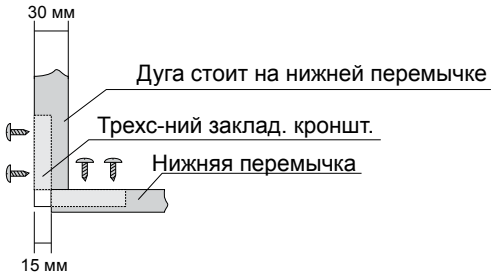

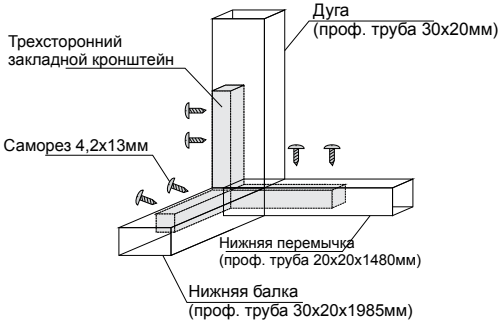

Далее отмечаем места, где будут располагаться дуги. Это ровно середина каждой балки и стыки между ними.

места расположения дуг

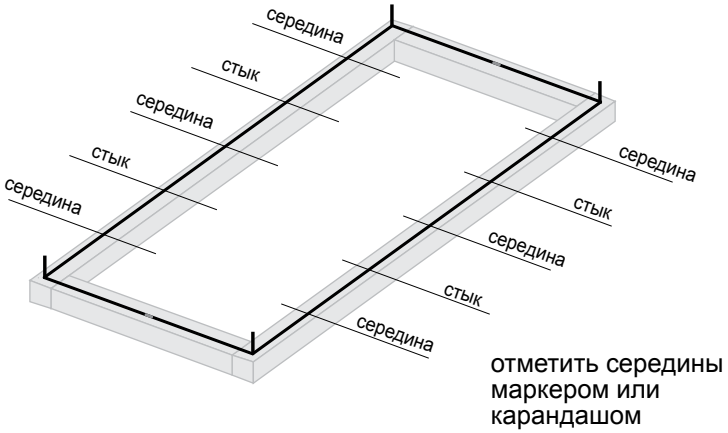

Надеваем Т-образный крепеж на отмеченные места. Болты пока не затягиваем. После прикручиваем саморезами нижние балки к фундаменту вдоль основания будущей теплицы. Это предварительное крепление, поэтому закручивать саморезы до конца пока не нужно.

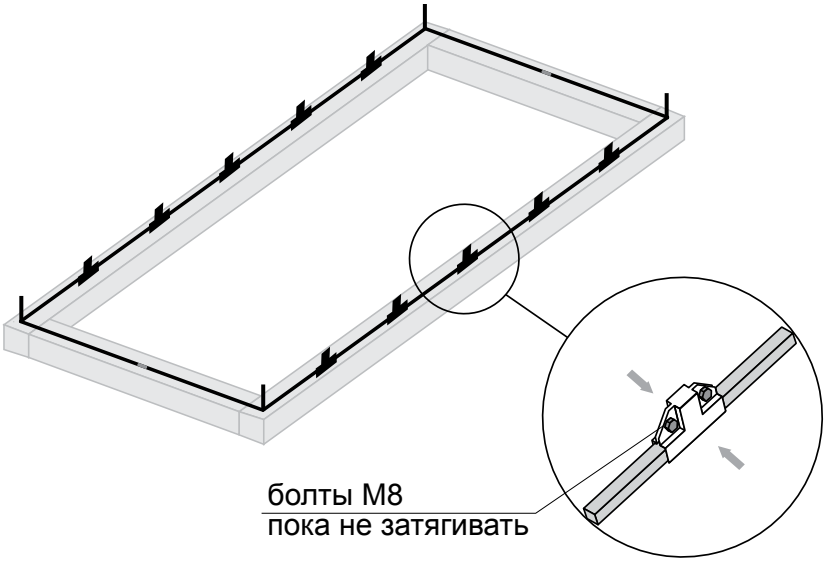

ШАГ 3

Сборка торцов

На горизонтальной поверхности собираем основание торца каркаса. С одной стороны устанавливаем нижнюю дугу с засечкой (она образуется при прокатке дуги на оборудовании), с другой стороны - нижнюю дугу без засечки. Скрепляем дуги и продольные балки (1985 мм без отверстий) с помощью Т-образных крепежей. И затягиваем.

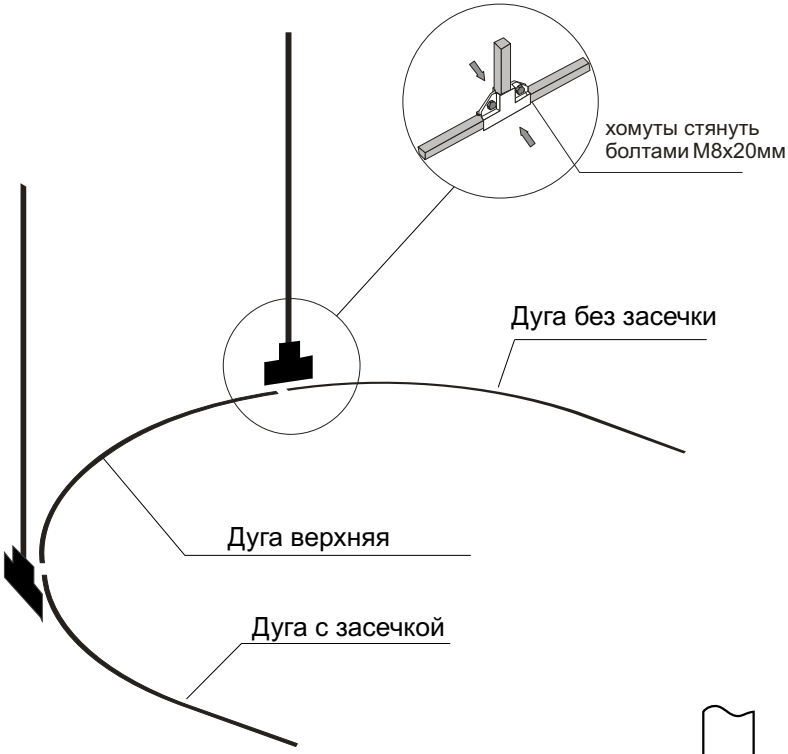

ВНИМАНИЕ!
Важно обеспечить правильный стык.
Дуги должны не упираться в балку.

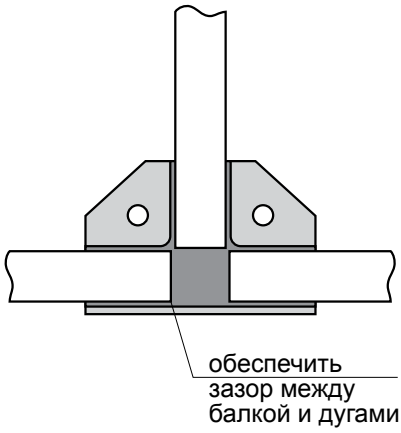

Основная часть торца собрана.

ШАГ 4

Установка торцов на основание

Предварительно надеваем Т-образный крепеж на трехсторонние кронштейны.

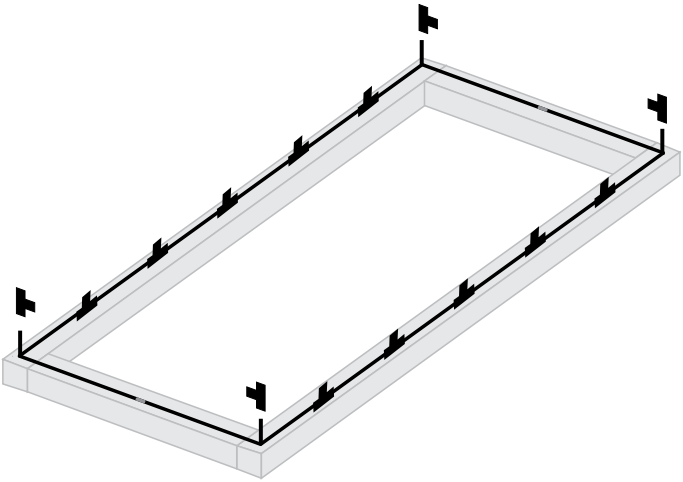

После этого ставим на них торец. Прикручиваем дуги торца на саморезы к трехсторонним закладным кронштейнам.

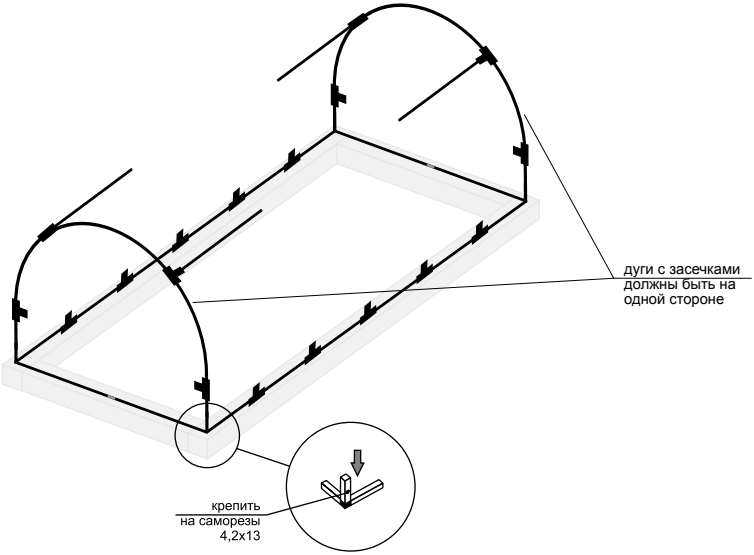

Второй торец собираем аналогично и ставим его на кронштейны так, чтобы нижняя дуга с засечкой была с той же стороны, что и у первого торца. Теперь торцы готовы к дальнейшему монтажу теплицы.

ШАГ 5

Сборка основного каркаса

С одной стороны устанавливаем все нижние дуги с засечкой, с другой стороны все нижние дуги без засечки.

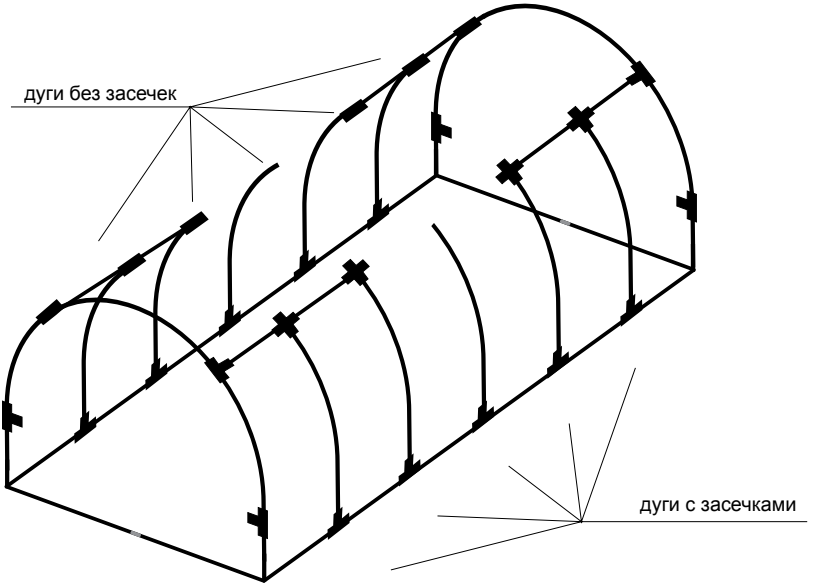

С помощью Т-образных крепежей монтируем нижние дуги к основанию теплицы. Важно знать, что дуги в крепежах должны упираться в продольные балки. Затягиваем болты на крепежах.

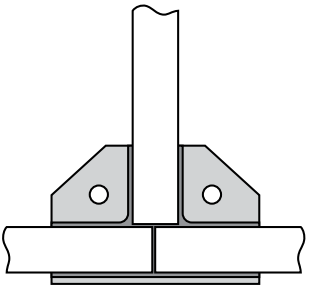

вертикальные дуги должны упираться в горизонтальные балки, чтобы исключить перекос каркаса

Расстояние между дугами составляет 975 мм. Далее крепим верхние продольные балки (1985 мм) к установленным дугам с помощью Х-образных крепежей, также на расстояние 975 мм. При этом важно не забывать о правильности стыковки в крепежах (дуги упираются в балки). После устанавливаем верхние дуги теплицы и затягиваем крепежи болтами. По аналогии монтируем все остальные верхние продольные балки и верхние дуги.

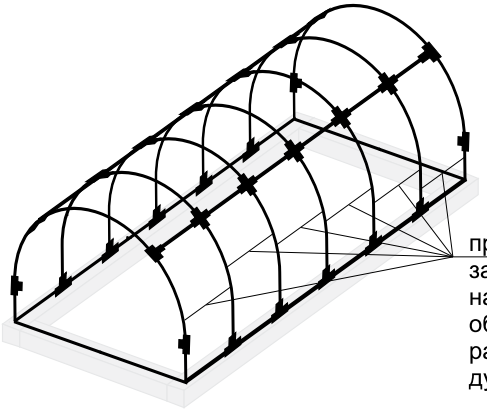

После сборки окончательно притягиваем нижние балки к фундаменту. При закреплении каркаса к фундаменту важно исключать перекос каркаса. При неровном фундаменте, если образуются зазоры между ним и основанием теплицы, необходимо подкладывать прокладки, чтобы избежать неправильного закрывания дверей.

С помощью болтов (заранее установленных в нижней части), на предварительно прикрученные уголки, прикрепляем стойки дверного проема, не затягивая болты до конца.

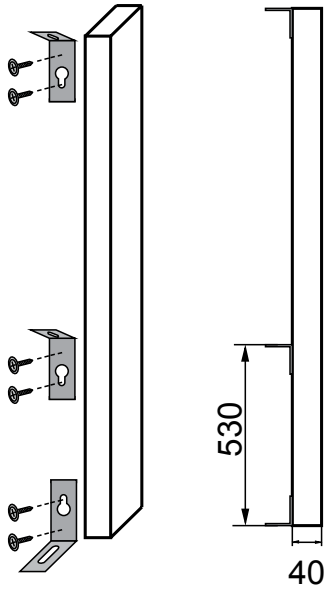

С помощью саморезов со сверлом 4,2х13 прикрутить уголки 46*46*20 к стойкам (профильная труба 30х20 мм).

Далее на дуге отмечаем расстояние 530 мм – это расстояние соответствует расстоянию на стойке от нижней балки до уголка, на который будет ложиться средняя перемычка (940 мм). С помощью

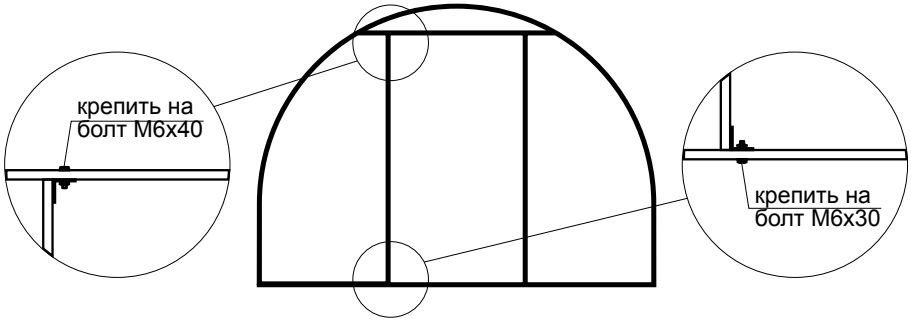

Т-образного крепежа и болтов для варианта №11 или с помощью уголков 46х46х2 мм для варианта №12 прикрепим средние перемычки, не затягивая болты до конца. На стойки дверного проема устанавливаем верх торцевую поперечину и закрепляем ее к дуге с помощью угловых крепежей

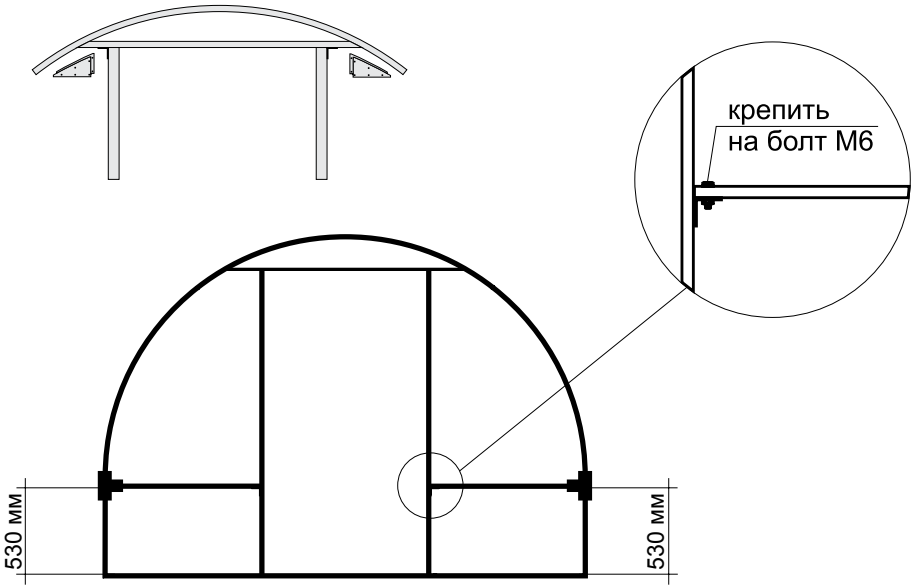

Аналогично монтируем второй торец. Каркас теплицы готов.

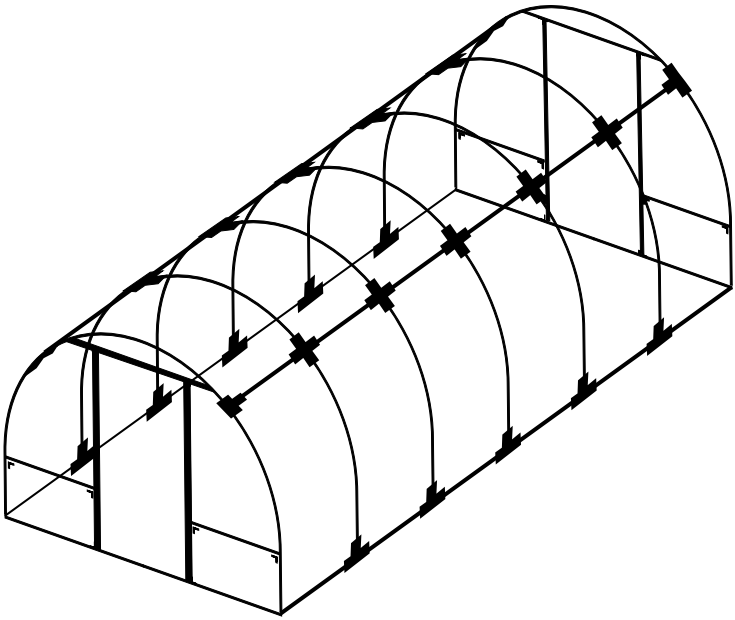

Вариант теплицы №11

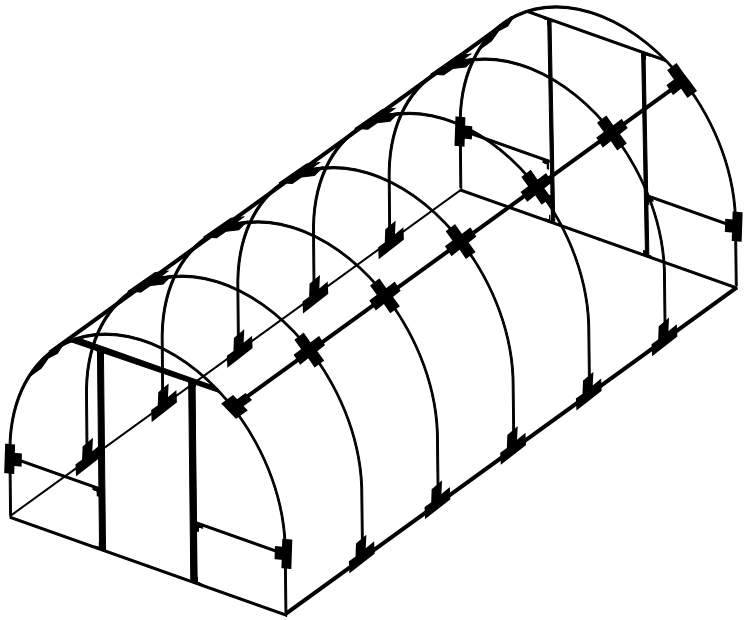

Вариант теплицы №12

Сборка двери

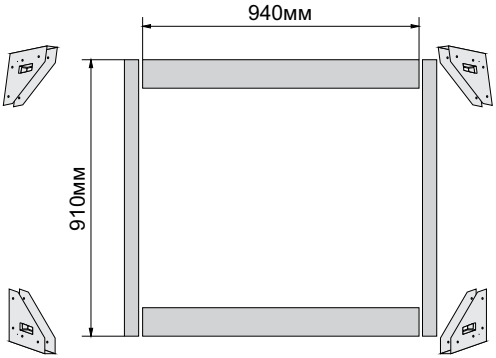

Установите профильные трубы внутрь углового крепежа. Зафиксируйте саморезами (4,2х13мм) с одной стороны (со стороны, где небудет прилегать сотовый поликарбонат). Следите, чтобы трубы плотно и ровно прилегали к внутренним направляющим крепежа, в противном случае диагонали собранной двери не будут равными.

Закрепить петли на собранных дверях с помощью саморезов 4,2х13 мм.
САМОРЕЗЫ ВКРУЧИВАТЬ НЕ В ОТВЕРСТИЯ ПЕТЛИ (т.к. при закрытии двери шляпки саморезов будут упираться друг в друга). Для вар. 11 установить заглушки

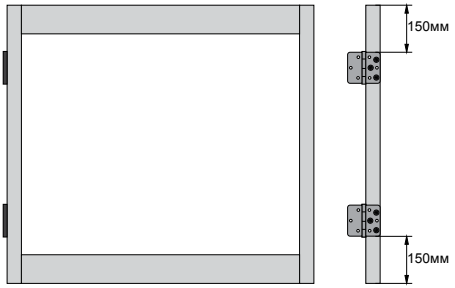

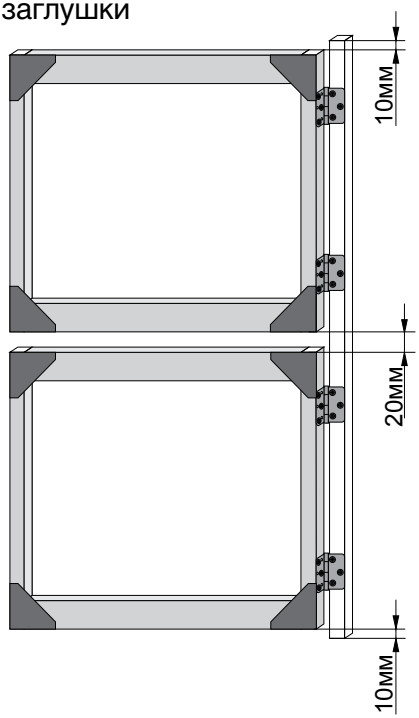

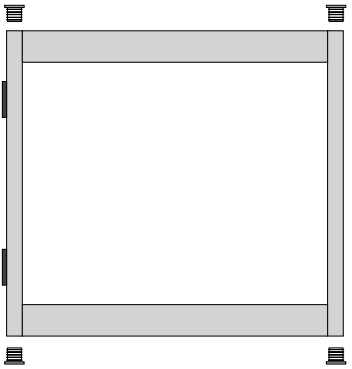

Закрепить двери на стойке дверного проёма.
САМОРЕЗЫ ВКРУЧИВАТЬ В ОТВЕРСТИЯ ПЕТЛИ, при установке двери на стойку дверного проема.

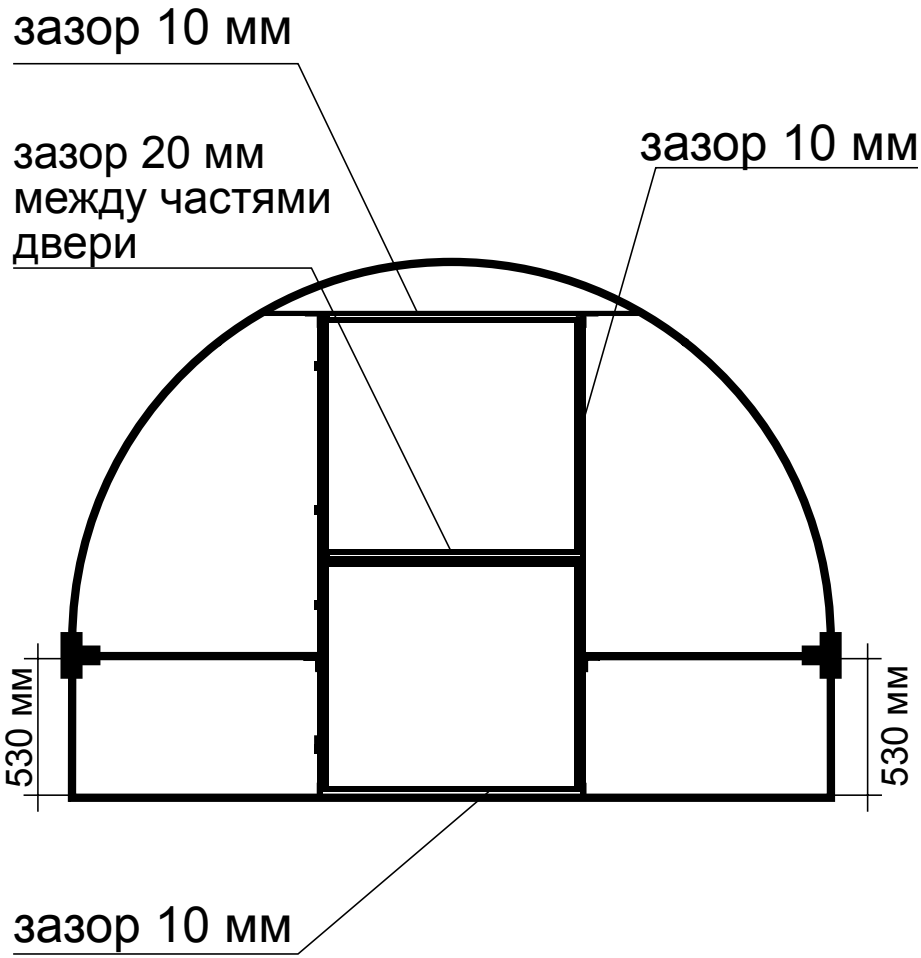

При правильной установке двери зазоры должны соответствовать чертежу.

После окончательно затягиваем болты.

После монтажа дверей с внутренней стороны торца теплицы на стойку дверного проема приклеиваем уплотнитель со стороны шарниров. Он предотвратит попадание ветра и дождя внутрь теплицы.

Очистить от жирных пятен и грязи поверхность стойки дверного проема.
Отсоединить уплотнитель от подложки и аккуратно приклеить его к стойке дверного проема со стороны шарниров. Клеить на шарниры.
Прижать по всей длине стойки.
НЕ БРАТЬ РУКАМИ ЗА КЛЕЕВОЙ СЛОЙ УПЛОТНИТЕЛЯ.

Далее устанавливаем дверную задвижку с внутренней части теплицы.

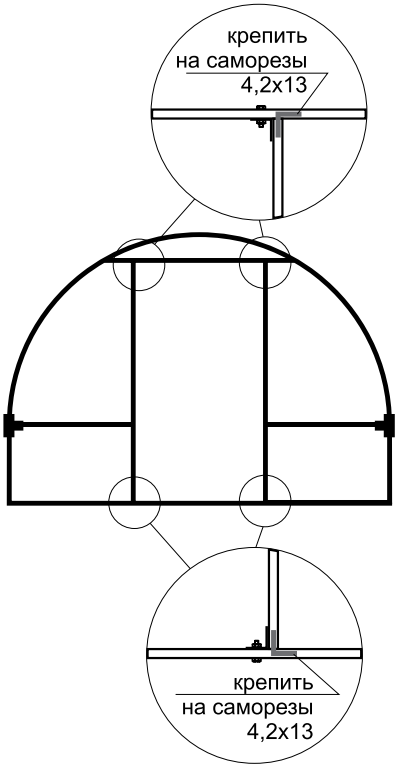

После для дополнительной жесткости скрепляем стойки дверного проема и балки с помощью уголков и саморезов.

Монтаж верхних перемычек

Отмечаем середину на верхних дугах. С помощью Х-образных и Т-образных крепежей монтируем перемычки. Перед окончательной затяжкой выравниваем их по линии.

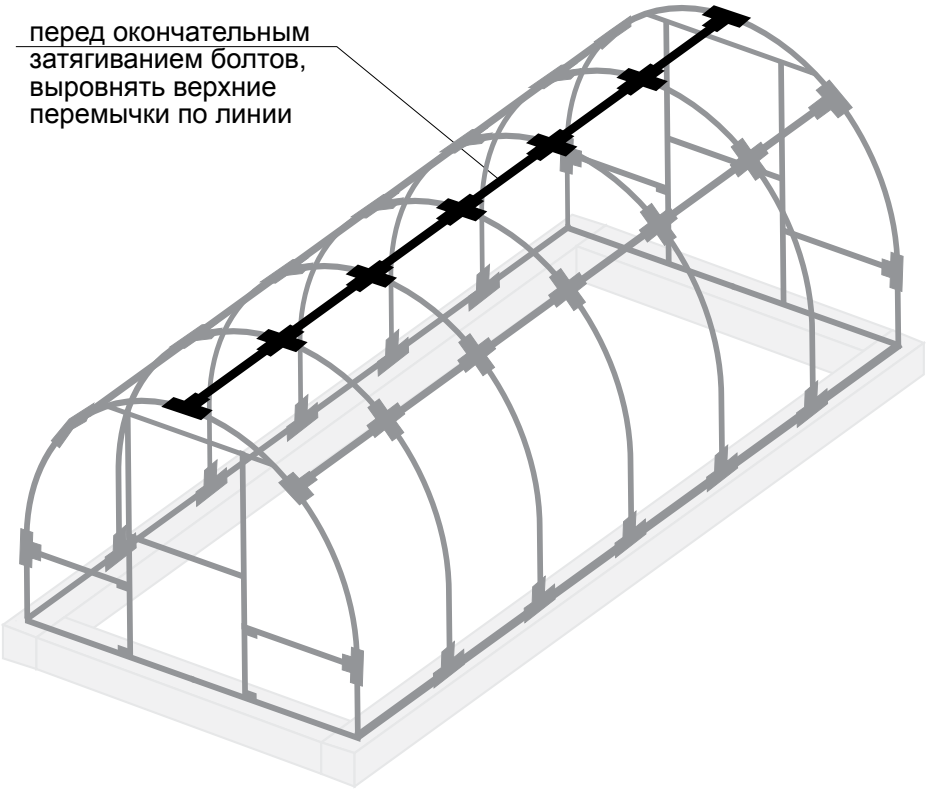

После этого окончательно затягиваем болты по всем Х и Т-образным крепежам.

ШАГ 6

Монтаж сотового поликарбоната на каркас теплицы

Перед монтажом сотового поликарбоната предварительно просверливаем отверстия в каркасе теплицы диаметром от 3 до 3,5 мм. В торцах на расстоянии 30-40 см друг от друга, а также вдоль дуг и на боковых балках на расстоянии 40-50 см друг от друга. На дугах крайнее отверстие сверлим выше верхней балки.

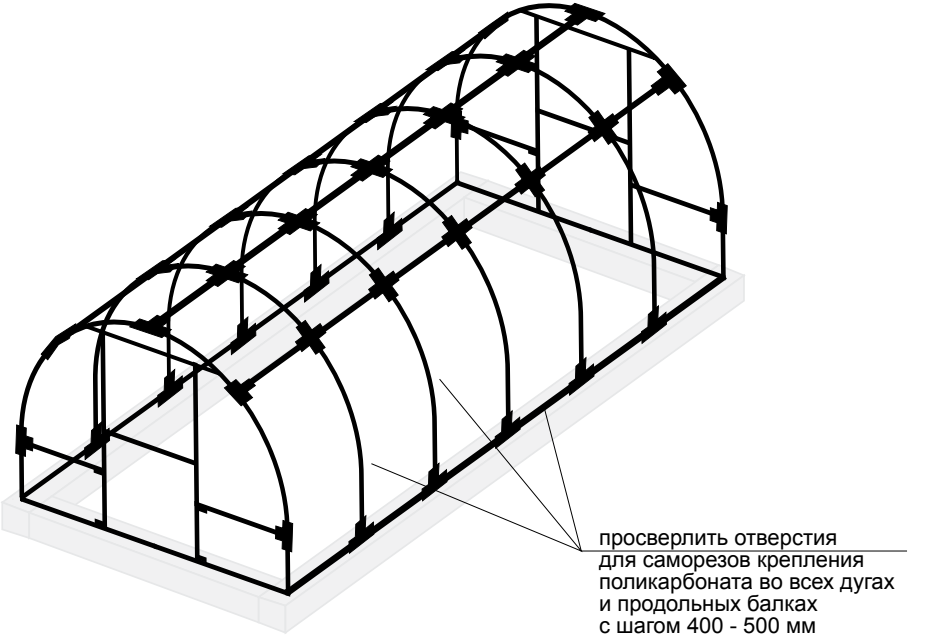

Монтаж сотового поликарбоната начинаем с монтажа листов на торцы теплицы. Для этого необходимо лист поликарбоната раскроить по указанной схеме и размерам. Поликарбонат режется обычным канцелярским ножом с острым лезвием!

Внимание!

Листы сотового поликарбоната имеют защитный слой от ультрафиолетового излучения (UV). Расположение этого слоя указано на защитной пленке (та сторона, на которой есть надписи). Панель необходимо устанавливать защитным слоем наружу.

Схема раскроя листа сотового поликарбоната на торцы теплицы

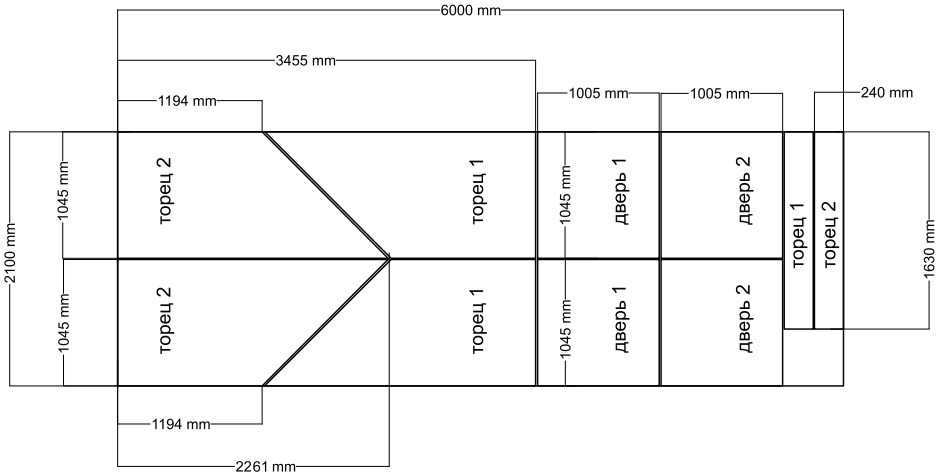

Монтаж сотового поликарбоната на торцы теплицы

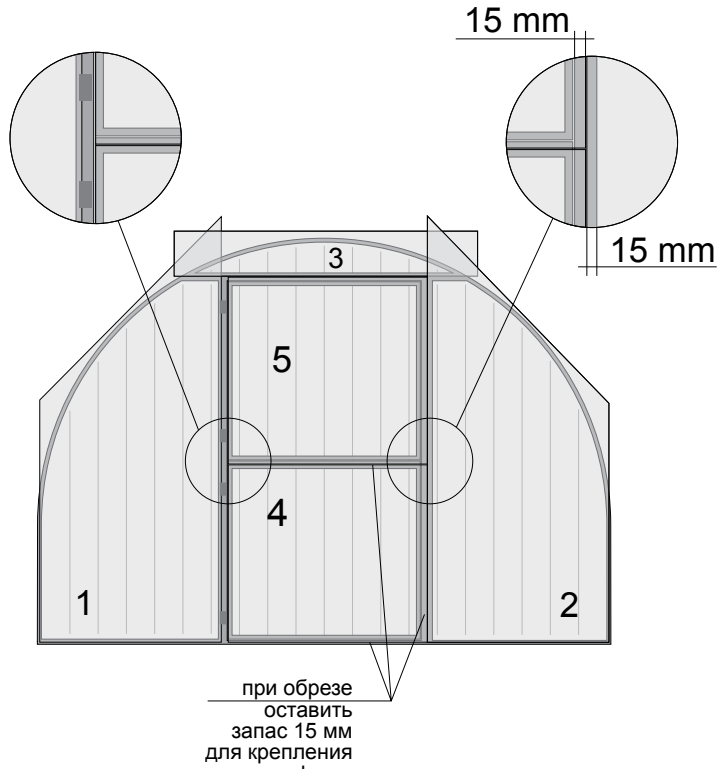

Снимаем пленку с листа, при этом запоминаем сторону, на которой она была. Лучше пометить ее карандашом или маркером. Лист устанавливается защитным слоем наружу. Вырезанные по схеме части поликарбоната крепим к торцу на саморезы с кровельными шайбами.

Кусок сотового поликарбоната над дверьми крепим до середины верхней торцевой поперечины. Далее монтируем поликарбонат на дверь. Она состоит из двух частей: верхней и нижней. На нижнюю часть двери, сотовый поликарбонат монтируется с учетом нахлеста в 25 мм сбоку и снизу. Сверху же наоборот делается отступ от края в 15 мм.

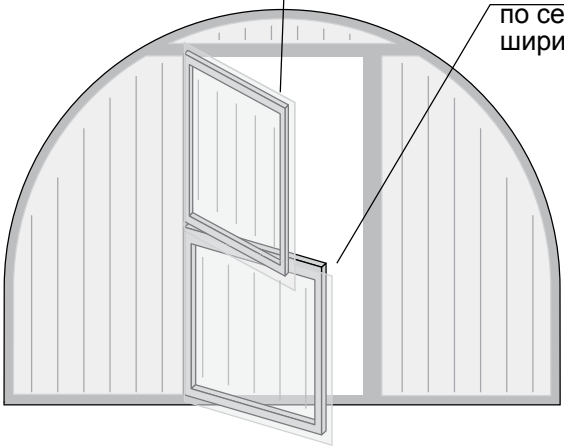

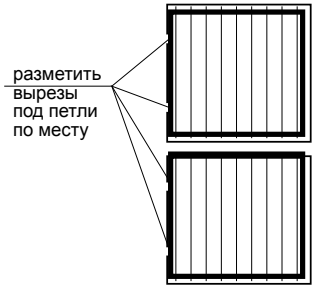

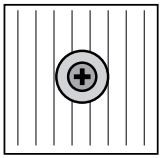

К верхней части двери, которая будет служить форточкой, поликарбонат вырезается с учетом нахлеста сбоку и сверху по 25 мм и снизу 15 мм. Это делается для защиты от дождя и ветра.

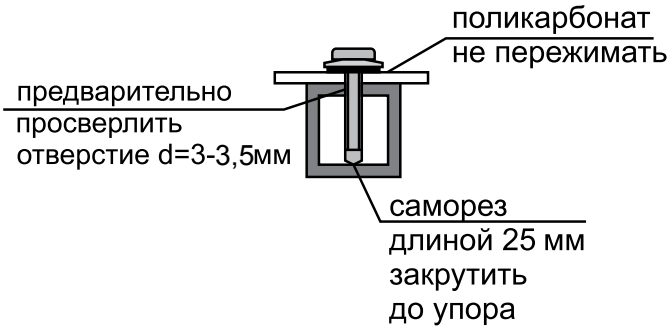

Повторяем то же самое для второго торца теплицы. После подрезаем поликарбонат ножом по внутренней части двери и внешним сторонам дуг. Далее устанавливаем большую дверную задвижку для вар. 11 и маленькую для вар. 12 с внешней стороны двери теплицы поверх сотового поликарбоната. Устанавливаем ручку на верхнюю часть двери.

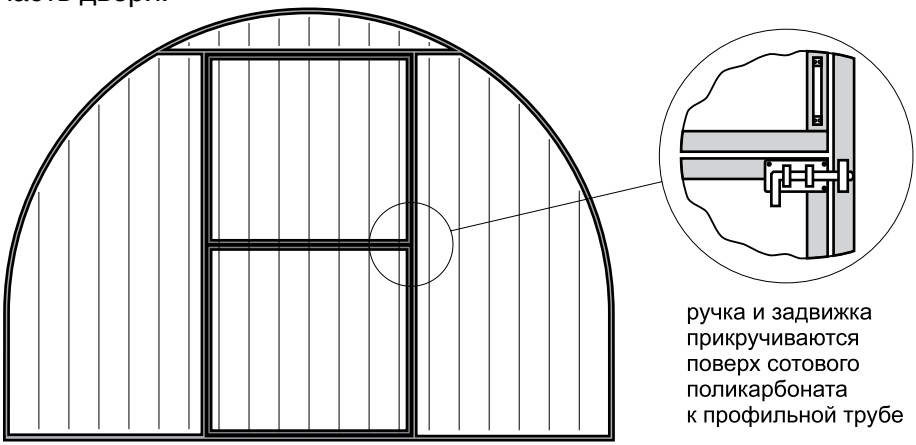

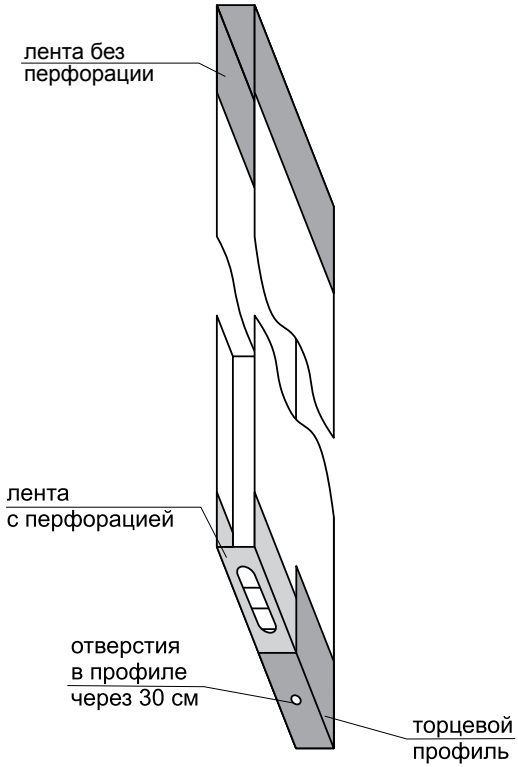

Далее окончательно подрезаем поликарбонат по внешним сторонам дуг. Наклеиваем торцевые ленты: вверху без перфорации, чтобы предотвратить проникновение воды внутрь поликарбоната, а внизу с перфорацией для удаления влаги и конденсата. После закрываем торцевыми профилями, в которых сверлим сливные отверстия через каждые 30 см.

Крепим крючок на торцевую дугу, ответную часть крючка закрепляем на верхнюю часть двери.

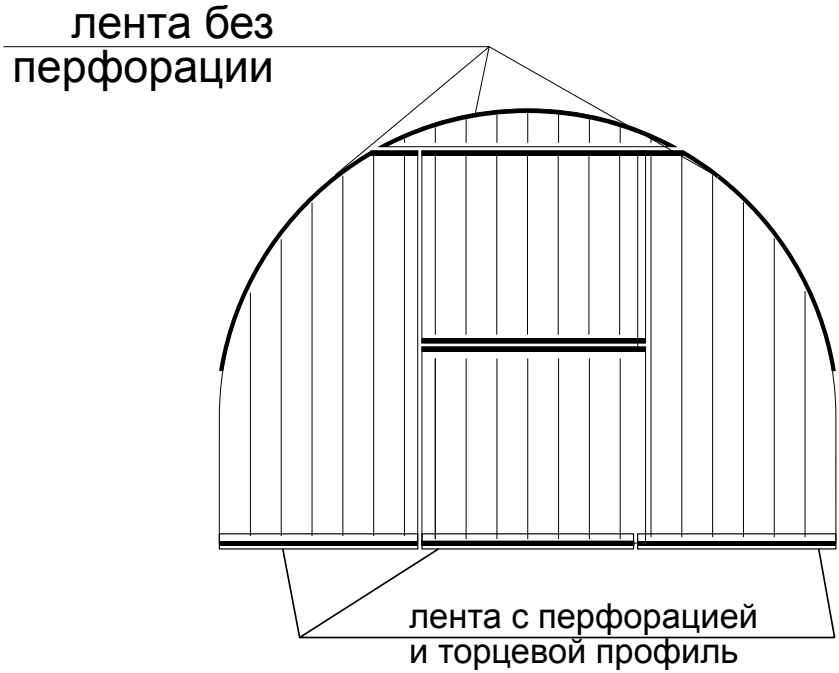

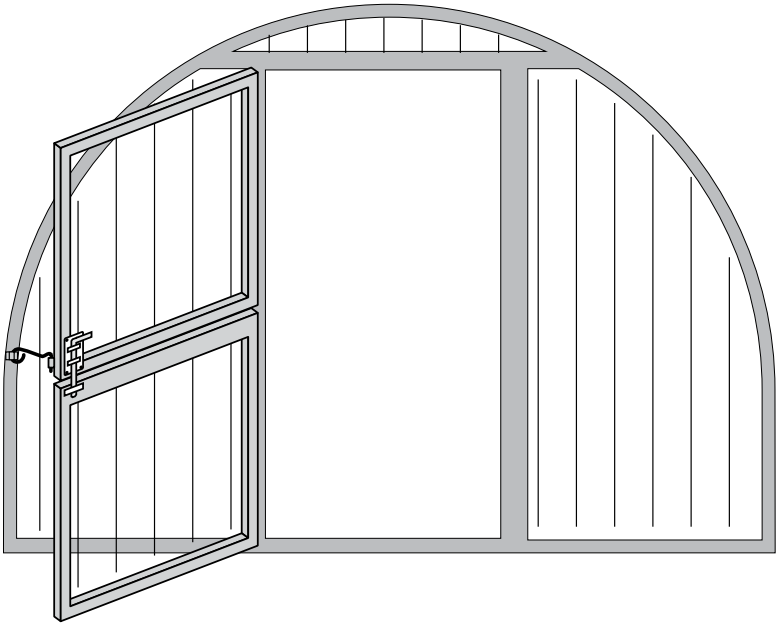

Торцевые ленты и профили
являются опцией и покупаются отдельно.

ШАГ 7

Монтаж основного покрытия теплицы

Монтируем основное покрытие теплицы. Делать это лучше вдвоем. Предварительно на торцы листов наклеиваем торцевые ленты с перфорацией для удаления влаги и конденсата. Закрываем торцевыми профилями, в которых предварительно сверлим сливные отверстия через каждые 30 см.

Целые листы поликарбоната накрываем сверху, выравниваем по дугам. Каждый лист накрывает одно удлинение теплицы (2 метра). Крайние листы выступают от края каркаса на 50 мм. Поликарбонат прикрепляем на саморезы с кровельными шайбами. Саморезы должны попасть в отверстия, просверленные в каркасе. В конце прикрепляем края листов к фундаменту.

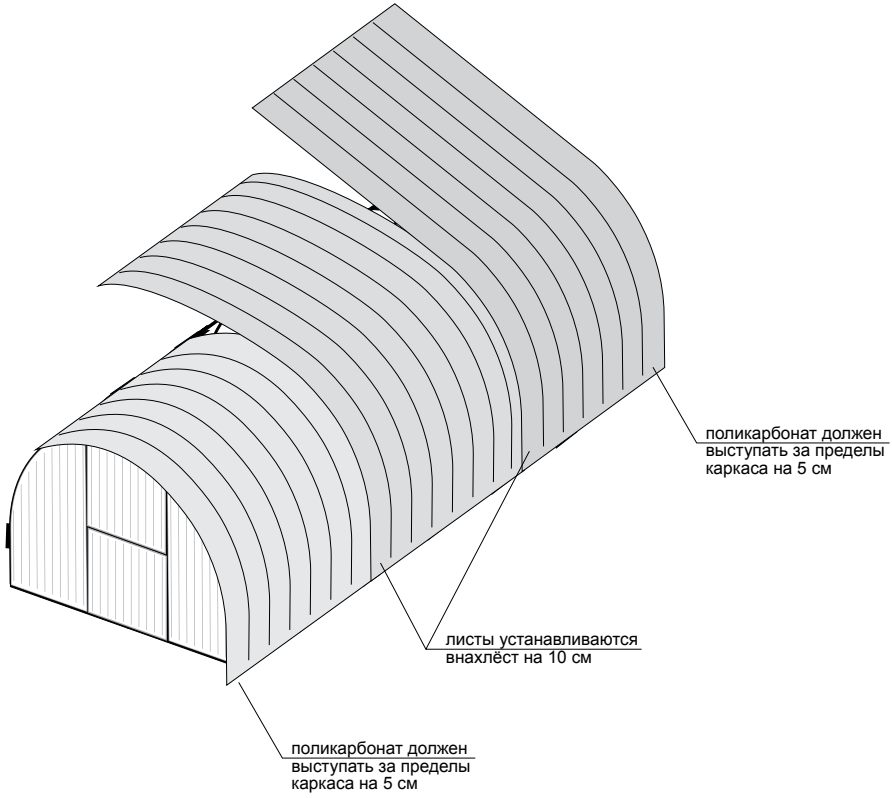

Ваша теплица готова.
Желаем Вам хорошего урожая с теплицей Сота.

Монтаж форточки с автоматом

ЯВЛЯЕТСЯ ОПЦИЕЙ И ПОКУПАЕТСЯ ОТДЕЛЬНО

Форточка необходима для проветривания теплицы. Автоматическая форточка работает по принципу изменения объема вещества при повышении температуры окружающей среды (чем выше температура, тем больше расширение вещества, тем больше открытие форточки). Закрывается форточка под воздействием обратной пружины (газлифт).

Термопривод – длина 440 мм, ход штока – 100 мм, номинальное усилие не более 80 кгс.

Температура начала открывания (полного закрытия) +21°С. Температура начала закрывания (полного открытия) +25°С.

Температура эксплуатации от -40 до +60°С. Требует ежегодной смазки любым техническим маслом.

Форточка монтируется в любой сегмент между дугами на верхнюю перемычку. При необходимости устанавливается две и более форточек.

Комплектация:

1. Упаковка металл – 1 шт. (форточка)
2. Упаковка крепёж – 1 шт.
   а) термопривод – 1 шт.
   б) газлифт – 1 шт.
   в) кронштейн – 4 шт.
   г) заглушка 20х20 мм – 4 шт.
   д) саморез 4,2х25 мм – 20 шт.
   е) саморез 4,2х13 мм – 20 шт.
   ж) шайба кровельная – 20 шт.
   з) трос длиной 70 см – 2 шт.
   и) зажим для троса – 4 шт.
   к) труба 20х10 мм длиной 250 мм – 1 шт.
   л) пластина монтажная –1 шт.

ВНИМАНИЕ!!!

НА ЗИМНИЙ ПЕРИОД РЕКОМЕНДУЕМ СНЯТЬ С ФОРТОЧКИ ТЕРМОПРИВОД И ГАЗЛИФТ.

ФОРТОЧКУ ЗАФИКСИРОВАТЬ В ЗАКРЫТОМ ПОЛОЖЕНИИ.

Ни в коем случае не пытайтесь:

1. принудительно вдавливать шток в цилиндр;
2. сгибать шток;
3. разбирать и ремонтировать термопривод.

Это может привести к нарушению герметичности термопривода и выхода его из строя.

Монтаж форточки.

1. Закрепить монтажную пластину на верхнюю балку (рис. 1а). Пластина необходима для удержания форточки при монтаже. После монтажа поликарбоната на форточку пластину убрать, во избежание пореза (рис. 7). Отверстие заглушить саморезом.

Рис. 1а

2. Установить форточку между дугами, верхней перемычкой и верхней балкой, прикрутив петли на саморезы (рис.1б). Зазоры выдержать.

Форточка

Саморез 4,2х13мм

При необходимости выправить форточку вручную так, чтобы радиус дуги на форточке совпадал с радиусом дуг теплицы.

42мм

35мм

42мм

Ни в коем случае нельзя запирать форточку в закрытом или открытом состоянии. После установки убедитесь, что форточка легко открывается и закрывается.

Рис. 1б

3. Установить термопривод. Закрепить один кронштейн 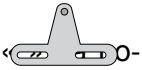 о-перечном усилителе (сфера смотрит вниз), а второй кронштейн на дуге форточки (сфера смотрит вниз) (рис. 2 и 3). Защелкнуть в кронштейны термопривод. Расстояние на рисунках указаны от краев форточки и поперечного усилителя до центров сфер на кронштейнах. При необходимости, для снятия термопривода, необходимо на 2-3 мм приподнять стопорную пружину на пластмассовом фиксаторе.

Рис. 2

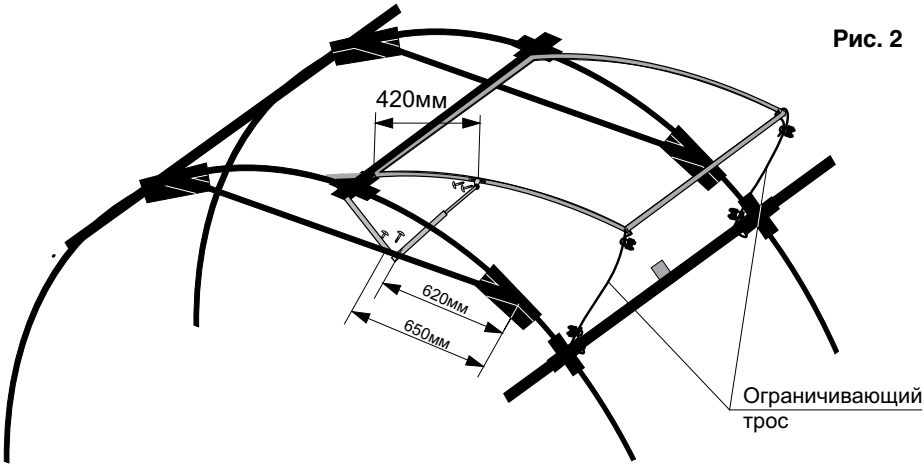

4. Для того, чтобы форточка закрывалась быстрее при понижении температуры, закрепите трубу 20х10 мм длиной 250 мм к форточке (рис. 3).

Рис. 3

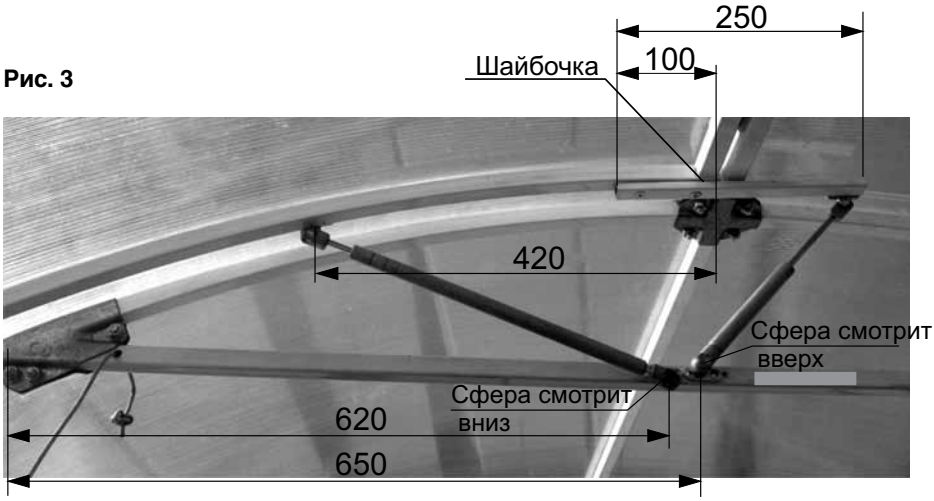

Если труба касается верхней перемычки, то проложите между трубой и форточкой шайбочку. На закрепленную трубу смонтируйте газлифт, который является обратной пружиной (один кронштейн смотрит вверх, второй кронштейн смотрит вниз). Газлифт должен находиться под небольшим давлением, когда форточка закрыта, т.е. прижимать её.

5. Закрепите два троса длиной равной расстоянию при открытой форточке, но не более, для предотвращения поломки форточки при сильных порывах ветра. Один конец троса крепить через Х-образ хомут. Второй конец троса пропустить между форточкой и сотовым поликарбонатом, ближе к углу форточки. При монтаже следите,чтобы тросик не мешал плотному прилеганию форточки к теплице (рис. 8).

Рис. 4

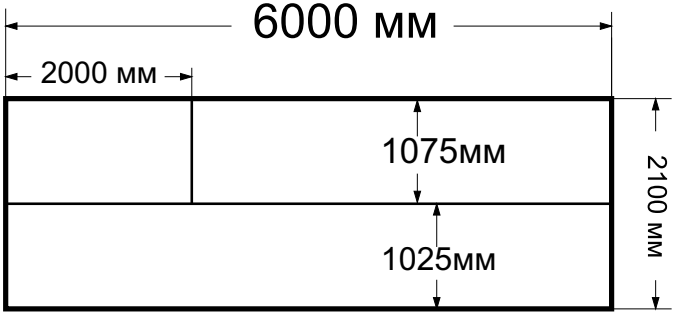

Рис. 5

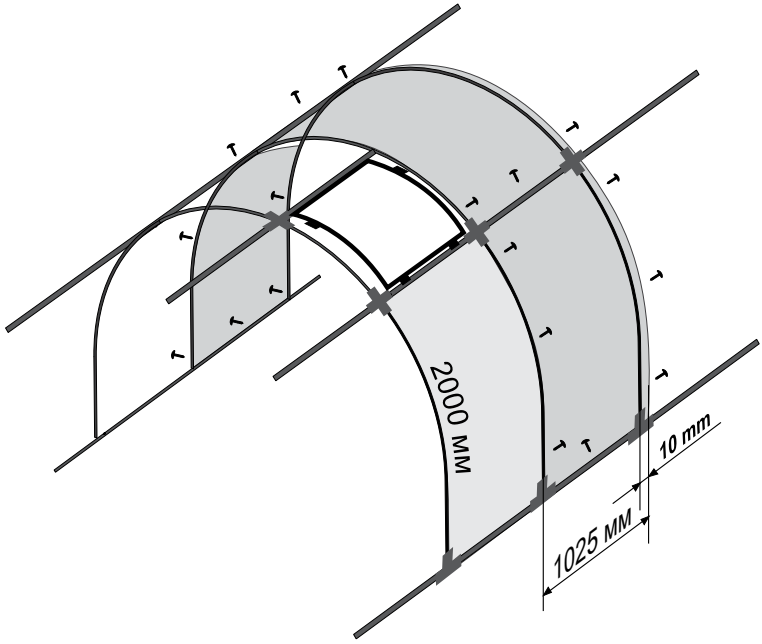

Рис. 6

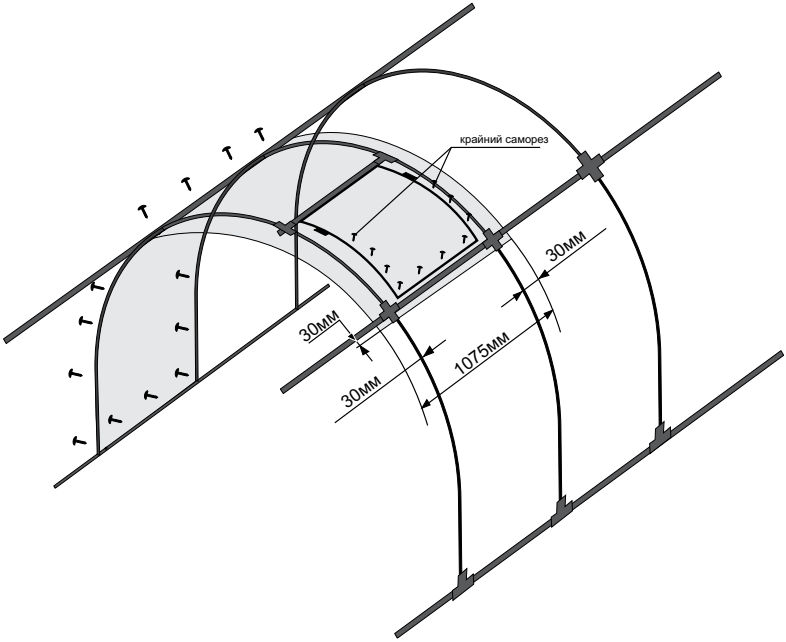

6. Сотовый поликарбонат раскроить по рис. 4. С помощью саморезов и кровельных шайб закрепить кусок 6000х1025 мм по рис. 5.
7. Кусок 2000х1075 мм закрепить под форточкой по рис. 5, края завести под основные листы.
8. Кусок 4000х1075 мм монтировать только при закрытой форточке (рис.6), обеспечив нахлёсты с трёх сторон по 30 мм. Саморезы на форточке располагать, как показано на рис. 6. (крайние саморезы чуть выше середины форточки, с противоположной стороны саморезы закручивать по дугам и в балку. Выше балки и до форточки саморезов быть не должно. В противном случае при открывании форточки сотовый поликарбонат сломается.
9. Снять монтажную пластину, в отверстие вкрутить саморез.

Рис. 7

Рис. 8

Монтаж дополнительной форточки

ЯВЛЯЕТСЯ ОПЦИЕЙ И ПОКУПАЕТСЯ ОТДЕЛЬНО

Комплектация:

1. Форточка -1 шт.
2. Балка 975 мм - 1 шт.
3. Газлифт 60N - 2 шт.
4. Крепежные пластинки для газлифтов - 4 шт.
5. Ручка - 1 шт.
6. Шпингалет - 2 шт.
7. Саморез 4.2х13 мм - 30 шт.
8. Т-обр. хомут - 4 шт.
9. Болт М8х20 - 4 шт.
10. Гайка М8 - 4 шт.
11. Шайба 8 - 4 шт.
12. Инструкция - 1 шт.
13. Коробочка -1 шт.
14. Заглушка 20х20 мм - 8 шт.
15. Саморез 4,2х25 мм - 30 шт.
16. Кровельная шайба - 30 шт.

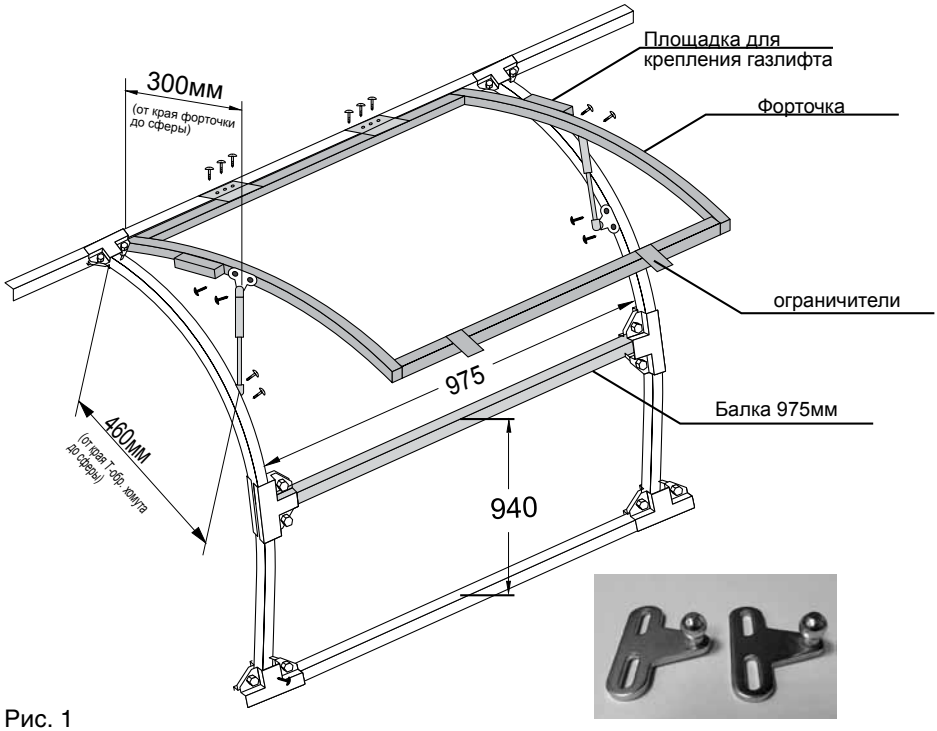

Рис. 1

Форточка необходима для проветривания теплицы «Сота».
Если теплица имеет длину 6 или 8 метров, то рекомендуется устанавливать одну форточку посередине теплицы. Если длина теплицы 10 или 12 метров, то рекомендуется устанавливать 2 и более форточки. Форточка устанавливается между двумя любыми дугами на среднюю балку.

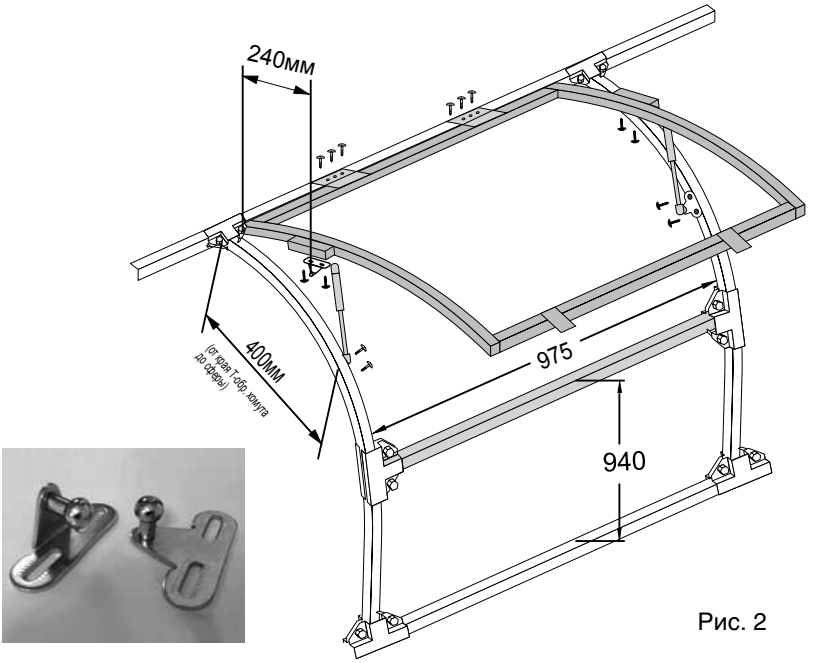

Рис. 2

1. Закрепите с помощью саморезов 4,2х13 мм шарниры на форточке к средней балке, предварительно оцентровав форточку между дугами. (ВАЖНО: расстояние между дугами должно быть 975 мм). (Рис.1).

2. Закрепите балку 975 мм между дугами, с помощью Т-образных хомутов, болтов, гаек и шайб, подведя её к краю форточки так, чтобы ограничители на форточки опирались на эту балку. (Рис.1).

Проверить, чтобы форточка легко открывалась и закрывалась, опираясь на балку 975 мм.

3. Защелкнуть крепежные пластинки в отверстиях газлифта

4. Закрепить газлифты с двух сторон:

– если у Вас в комплекте пластинки , то закрепить на дуге форточки, под площадкой крепления газлифта (Рис.1).

– если у Вас в комплекте пластинки , то закрепить на площадке крепления газлифта (Рис. 2).

– один газлифт сжать и незакрепленную его часть приложить к дуге, отметить место крепления крепежной платины маркером. Разжать газлифт, поднять форточку, совместить крепежную пластину с отметкой. Закрепить крепежную пластину с помощью саморезов 4,2 х 13.

– закрыть и открыть форточку несколько раз. При правильной установке газлифта форточка должна открываться с небольшим усилием и фиксироваться в верхней точке. Закрываться с небольшим усилием и ограничители ложатся на балку 975 мм.

– открыть форточку, подвести незакрепленную часть второго газлифта к дуге теплицы и закрепить с помощью саморезов 4,2х13 мм.

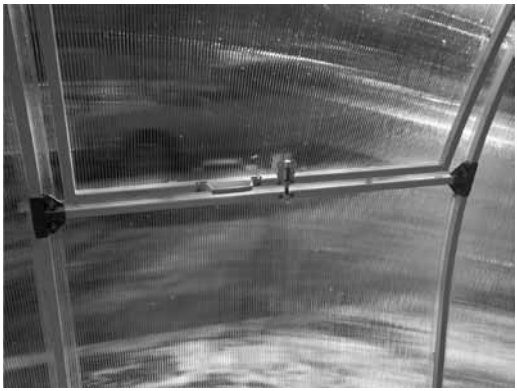

Рис. 3

5. С внутренней стороны форточки установить ручку по центру форточки (Рис. 3).

6. С внутренней стороны форточки установить один шпингалет по центру или 2 по краям форточки (Рис. 3).

7. Раскроить лист сотового поликарбоната по указанной схеме (Рис. 4).

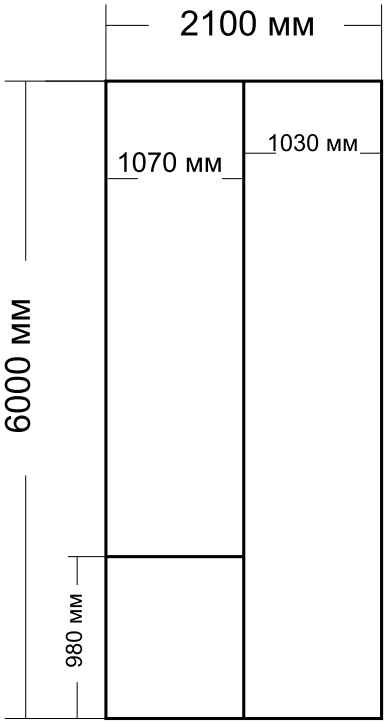

Рис. 4

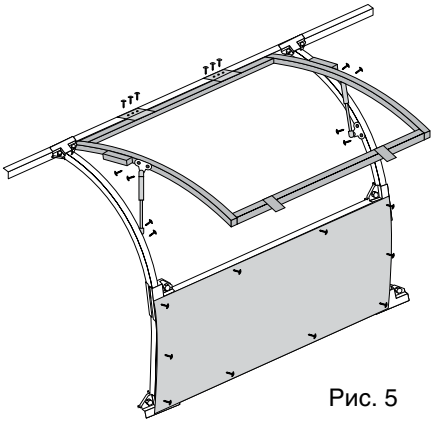

Рис. 5

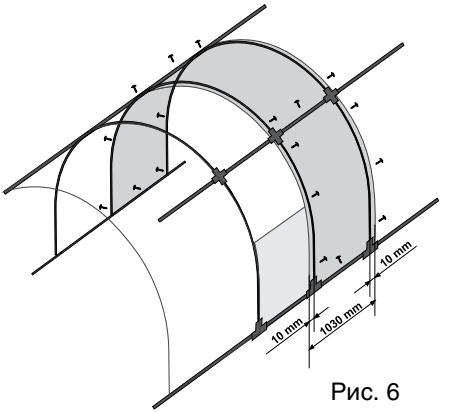

Рис. 6

8. Поликарбонат размером 980 х 1070 мм закрепить снизу (Рис. 5).

9. Поликарбонат размером 1030 х 6000 мм закрепить (см. рис. 6).

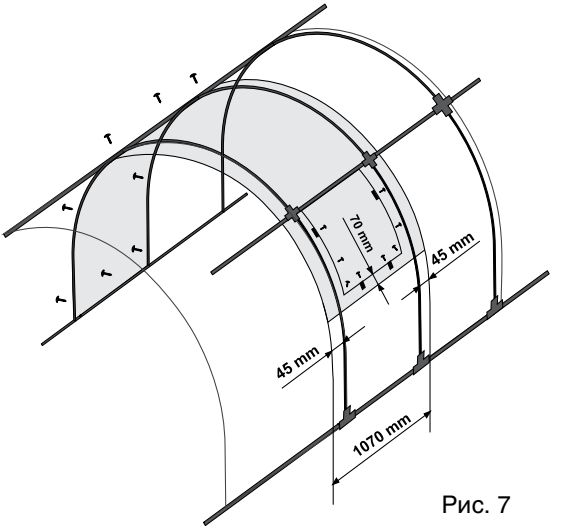

Рис. 7

Рис. 8

10. Поликарбонат размером 1070 х 5020 мм закрепить см. рис. 7 и 8 (саморезы от средней балки, до средней балки (по верхней части теплицы) не прикручивать. При открытии форточки сотовый поликарбонат поднимается вверх.

Система подвеса растений

Система подвеса - четыре горизонтальных троса закрепляются на торцах теплицы и дугах.
Система подвеса необходима для закрепления растений в вертикальном положении.
Система подвеса устанавливается на готовую теплицу.

Комплектация:

1. Упаковка металл - 1 шт. (4 трубы 610мм)
2. Упаковка крепеж - 1 шт.:

а) Трос длинной 6,3м. (10,3м или 12,3м) - 4 шт.
б) Трос длиной 0,6м - 4 шт. (8шт. или 10шт. в зависимости от длины системы подвеса)
в) Трос длиной 0,3м - 4 шт. (8шт. или 10шт. в зависимости от длины системы подвеса)
г) Зажим для троса - 34шт. (52 или 62шт. в зависимости от длины системы подвеса)
д) Крючок резьбовой с гайкой - 8 шт.
е) Шайба 6мм - 8 шт.
ж) Гайка М6 - 8 шт.
з) Саморез 4,2х25мм - 10шт.

Монтаж:

1. Прикрепить натяжную тубу 610мм (20х10мм) с наружней стороны теплицы, поверх сотового поликарбоната с помощью саморезов 4,2х25мм. (предварительно, просверлив в дуге и стойке отверстия, диаметром 3 - 3,5мм.). Расстояние от бруса до нижнего края натяжной трубы 1590мм. Край запиленный под углом прилегает к дуге, второй край прилегает к стойке (до её середины). (см. рис.1).
2. В отверстиях натяжной трубы закрепить крюк резьбовой с внутренней стороны теплицы, предварительно сделав отверстие в сотовом поликарбонате (см. рис. 2).

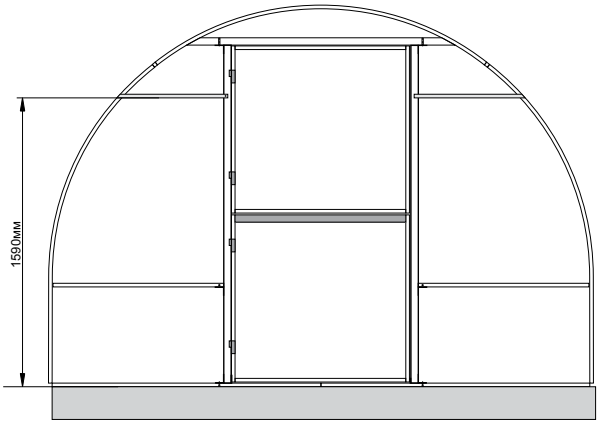

рис.1

Закрепление крюка на трубе 10х20мм с разных сторон по разному, со стороны двери подпружиненные лепестки смотрят на трубу, а с противоположной стороны – от трубы. (рис.2). В противном случае они будут мешать открываться двери.

3. Зачистить концы троса от прозрачной ПВХ оплётки так, чтобы хомут крепился на голый трос. С помощью хомутов сделать петли на тросе.

4. Натянуть трос. С помощьюподпружиненных лепестков и гаек добиться необходимого натяжения. (Внимание, натяжения обеспечивать с помощью крюков со стороны, где нет двери (см. рис.2).

5. Просверлить сквозное отверстие диаметром 5мм в каждой второй дуге. Продеть трос через отверстие и закрепить с помощью хомута (см. рис.3.).

6. Второй конец троса, свисающего с дуги, с помощью хомута жёстко соединить с горизонтально натянутым тросом. См. рис.3. Необходимо для того, чтобы нагрузка равномерно распределилась по всем опорам.

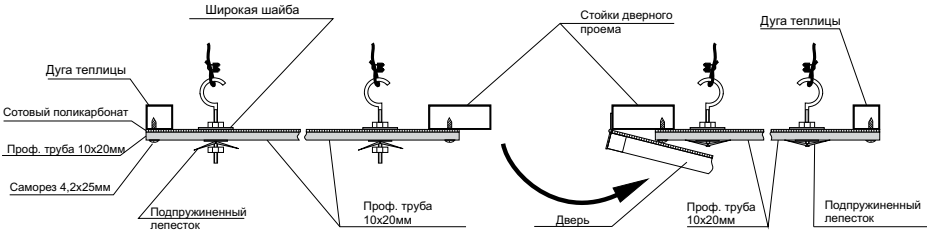

рис.2

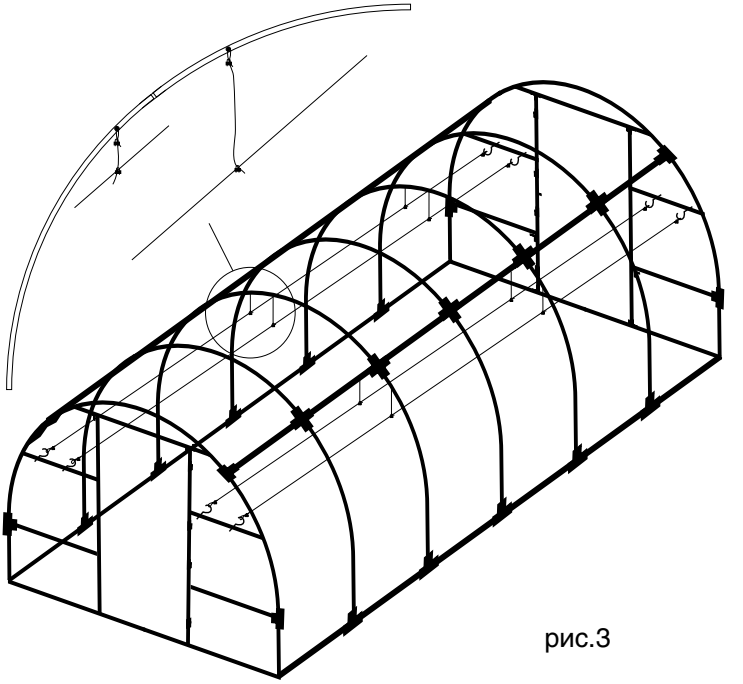

рис.3

Монтаж внутренней перегородки

ЯВЛЯЕТСЯ ОПЦИЕЙ И ПОКУПАЕТСЯ ОТДЕЛЬНО

Перегородка устанавливается на любую из дуг. При этом не имеет значение, смонтирована теплица с сотовым поликарбонатом или без него. В основе обязателен фундамент, который должен быть выставлен по уровню и соединяться с основным фундаментом теплицы. Перегородка монтируется по краю бруса аналогично торцу теплицы.

Комплектация:

1. Упаковка металл - 1шт. (15 элементов):
   а) Верхняя торцевая поперечина 1450мм (запилена под острыми углами) -1 шт.
   б) Стойки дверного проёма 1860мм - 2шт.
   в) Средние перемычки 960мм - 2шт.
   г) Нижние балки 1480мм - 2 шт.
   д) Труба 20х10мм - 2 шт. (для троса системы подвеса)
   е) двери разборные:
   труба 20х20х910мм - 4 шт.
   труба 30х20х940мм - 4 шт.

3. Упаковка крепеж - 1 шт.:
   а) Крепеж угловой для торцевой поперчины - 2 шт.
   б) Угловой крепёж для дверей - 8 шт.
   в) Крепеж Т - образный - 4 шт. (только для вар. №12)
   г) Закладной штырь - 1 шт. (для соед. нижних перемычек)
   д) Болт М8х20; Гайка М8; Шайба 8 - по 4 шт. (только для вар. №12)
   е) Болт М6х30; Гайка М6; Шайба 6 - по 2 шт.(вар. №11) / по 4 шт.(вар. №12)
   ж) Болт М6х40; Гайка М6; Шайба 6 - по 6 шт.(вар. №11) / по 2 шт.(вар. №12)
   з) Уголок для крепления к стойкам 46*46*15мм - 8 шт. (вар. №12)/ 10 шт. (вар. №11)
   и) Уголок 80*80мм для усиления стоек - 4 шт.
   к) Шайба кровельная - 80 шт.
   л) Саморез острый 4,2*25мм - 80шт.
   м) Саморез со сверлом 4,2*13мм - 150шт.
   н) Задвижка большая - 1 шт. (вар. №11) / 0 шт. (вар.12)
   о) Задвижка малая - 1 шт. (вар.№11) / 2шт. (вар.12)
   п) Ручка - 1 шт.
   р) Лента с перфорацией - 5 п.м.
   с) Лента без перфорации - 7 п.м.
   т) Уголок для крепления бруса 105*105мм - 2шт.
   у) Шуруп для крепления бруса - 20 шт.

4. Упаковка с раскроенным сотовым поликарбонатом - 1 шт.
   а) Куски сотового поликарбоната - 5 шт.
   б) Торцевой профиль- 4 шт.

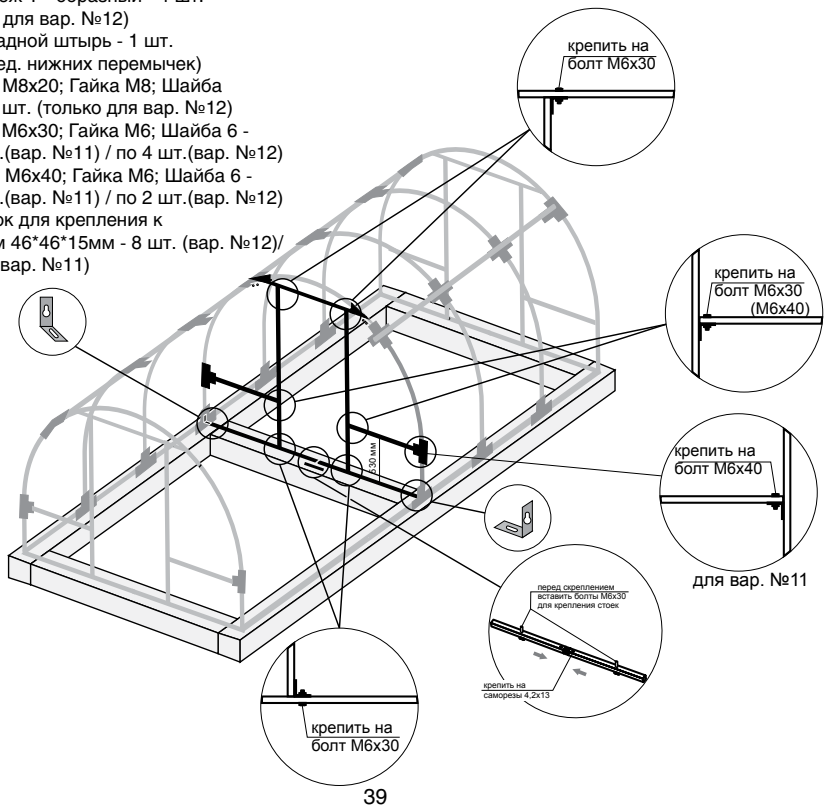

Монтаж усилителя поперечного

ЯВЛЯЕТСЯ ОПЦИЕЙ И ПОКУПАЕТСЯ ОТДЕЛЬНО

С помощью У-образных хомутов и болтов М8х20 закрепить поперечный усилитель к верхней дуге. Поперечный усилитель должен плотно прилегать к дуге. Выступающие за пределы хомутов части дуги должны быть равными между собой.

ВАЖНО! Хомуты дополнительно закрепить саморезами со сверлом 4,2х13 мм, как показано на рисунке.

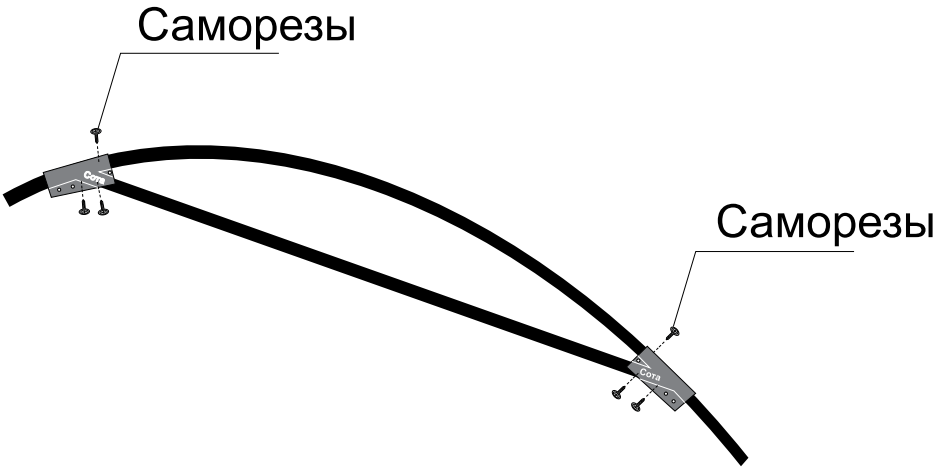

Правила эксплуатации

Внесение изменений в конструкцию теплицы «Сота» не допускается.

В зимний период при обильном выпадении снега и образовании снеговых шапок необходимо аккуратно его счищать, чтобы не происходил прогиб сотового поликарбоната и разрушения каркаса.
Если Вы не имеете возможности приезжать на участок в зимний период, рекомендуем при длине теплицы более 6 метров установить опоры под дуги, во избежание проваливания теплицы под снегом.

Правила обслуживания

Теплица «Сота» после установки не нуждается в разборке и снятии поликарбоната на зимний период.
При загрязнении поверхности панелей пыль и грязь удаляется хлопковой тканью при помощи воды и моющих средств. Рекомендуемое чистящее средство для удаления сильных загрязнений - изопропиловый спирт, керосин или высококачественный уайт-спирит, не содержащий ароматических соединений.
Для повседневного ухода рекомендуется легкий водный раствор любого неагрессивного моющего средства с небольшой добавкой ПВА или антистатика, не содержащего аммиака, едкой щелочи и хлора. Избегайте мытья сотового поликарбоната в жаркую погоду или под прямыми солнечными лучами.

Гарантийные обязательства

Предприятие-изготовитель несет ответственность за полноту комплектации каркаса теплицы.
Предприятие-изготовитель несет ответственность за собираемость теплицы в соответствии с инструкцией.
Срок гарантии 12 месяцев со дня покупки.

Условия гарантийных обязательств

Гарантийные обязательства не распространяются на случаи:

- Установка теплицы с нарушениями требований инструкции;
- Нарушение правил эксплуатации;
- Использование теплицы не по назначению;
- Наводнения, ураганы, другие стихийные бедствия.

ГАРАНТИЙНЫЙ ТАЛОН НА КАРКАС ТЕПЛИЦЫ СОТА

Производитель: ООО Сота, 664007, г. Иркутск, ул. Красноказачья, 21,
единая справочная 8-800-555-40-42

Гарантийный талон действителен при наличии товарной накладной!

Гарантия действительна в течение 12 месяцев со дня покупки!

1. Гарантия распространяется только на товар (его части), указанные в товарной накладной.
2. Гарантия на лакокрасочное покрытие всех видов изделий составляет 12 месяцев;
3. Гарантия не распространяется на: фурнитуру (замки, крючки, щеколды), на брус;
4. Гарантия не распространяется на товар, получивший дефект (повреждение) в результате:
   – умышленного повреждения товара;
   – применения товара не по назначению;
   – механических повреждений товара;
   – разрушения фундамента, на который был установлен товар;
   – действий третьих лиц, обстоятельств непреодолимой силы (ураганы, наводнения, штормовые порывы ветра и др.);
   – ремонта не специалистами Производителя;
   – внесения изменений в конструкцию товара;
   – нарушение правил сборки, эксплуатации и обслуживания товара;
5. Производитель не дает гарантии на изделия, смонтированные в местах искусственной подсыпки грунтом, вблизи дренажных каналов, котлованов, в грунтах с высокой влажностью и высоким уровнем грунтовых вод.
6. Устранение дефектов (повреждений) товара (в том числе ремонт) осуществляется не более чем в 30 рабочих дней с момента получения письменной претензии Производителем от Покупателя с указанием дефектов (повреждений) товара.
7. При проведении ремонта срок гарантии продлевается на период нахождения товара в ремонте.
8. Товар принимается на гарантийный ремонт с точным указанием его неисправностей при наличии настоящего гарантийного талона. Если в процессе проверки указанные Покупателем неисправности не подтверждаются, товар возвращается Покупателю.
9. Товар приобретается Покупателем для использования его для личных, семейных, домашних и иных нужд, не связанных с осуществлением предпринимательской деятельности.

Транспортировка и сборка товара не входят в гарантийные обязательства Производителя

Гарантийный талон не действителен без печати и подписи Продавца.

Качество, количество, комплектность товара проверены, претензий к товару не имею, с настоящим гарантийным талоном, а также Правилами сборки, эксплуатации и обслуживания товара/изделия, ознакомлен, указанные Правила сборки, эксплуатации и обслуживания товара/изделия получил.

Подпись покупателя

✓	
(подпись)	(расшифровка подписи)

Завод-изготовитель
М.П.

Исполнение гарантийных обязательств Производителя

Дата обращения Покупателя; дата передачи товара Продавцу, подпись и печать Продавца в принятии товара	Обнаруженные Покупателем дефекты товара, подпись Покупателя	Результаты проверки качества Продавцом	Действия Продавца по исполнению гарантийных обязательств	Дата и подпись Покупателя в получении товара после гарантийного ремонта/замены товара (его части)	Подпись и печать Продавца

После завершения сборки – просим Вас проверить собранную теплицу:

☐ Открыть-закрыть двери – ничего не должно задевать;
☐ Закрыть-открыть задвижки на дверях, большую и малую;
☐ Сотовый поликарбонат прикручен саморезами с шагом 400 – 500 мм – сотовый не волнами;
☐ На торцах поликарбоната приклеены торцевые ленты и установлены профили – по инструкции (при покупке торцевых лент и профилей);
☐ Болты на всех хомутах должны быть затянуты;
☐ Брус стянут уголками;
☐ Теплица прикручена к брусу;

Проверка опций (при их покупке)

Форточка

☐ Форточка прилегает ровно к сотовому поликарбонату;
☐ При полном открывании на 30-35 см тросы полностью натягиваются, шток на газлифте не упирается в цилиндр, мешая форточке открыться;
☐ При полном закрывании шток на термоприводе не упирается в цилиндр, мешая форточке закрыться;
☐ Зажимы на тросах затянуты;
☐ Труба, на которой обратная пружина (газлифт), не касается верхней балки;
☐ Обратная пружина (газлифт) находится под давлением, когда форточка закрыта;
☐ Нахлесты сотового поликарбоната не менее 20 – 30 мм;
☐ Торцевые ленты и профили на форточку одеты (при их покупке);

Система подвеса

☐ Вертикальные тросы закреплены хомутами через отверстия;
☐ Зажимы на тросах затянуты;
☐ Тросы натянуты;
☐ При открывании двери сотовый поликарбонат касается натяжных крючков, но не продавливается;

Поперечный усилитель

☐ Болты на хомутах затянуты;
☐ Саморез вкручен через хомут в дугу с каждой стороны;
☐ Саморез вкручен через хомут в поперечный усилитель с каждой стороны.

ДЛЯ ЗАМЕТОК